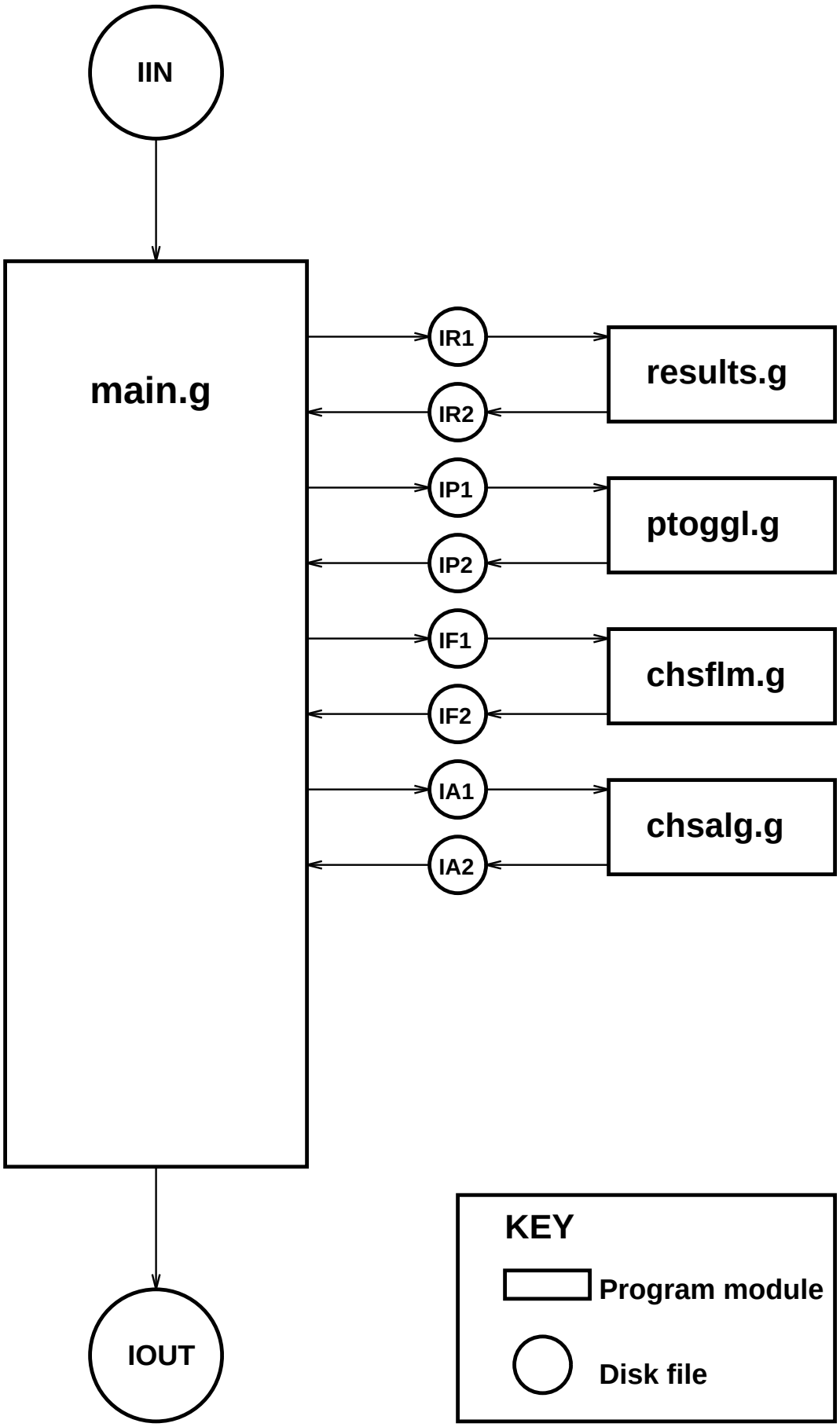
IIN
main.g
IR1
IR2
results.g
IP1
IP2
ptoggl.g
IF1
IF2
chsflm.g
IA1
IA2
chsalg.g
IOUT
KEY
Program module
Disk file